foxbox®

ENERGY Series

PORT

Elige tu producto

Click your product

PORT 10K

POWERBANK DE 10.000 mAh WIRELESS

PORT 20K

POWERBANK DE 20.000 mAh

MANUAL DE USUARIO

www.foxbox.com.ar

Garantía legal y contractual

Su producto FOXBOX está respaldado por una garantía contractual de seis (6) meses a partir de la fecha de compra, que cubre exclusivamente defectos de fabricación o funcionamiento original, siempre que haya sido utilizado en condiciones normales y de acuerdo con las instrucciones del fabricante.

Esta garantía contractual se otorga sin perjuicio de los derechos mínimos que la legislación de protección al consumidor del país de compra reconoce al consumidor. Cuando dicha normativa establezca un plazo mayor o condiciones más favorables, éstas prevalecerán sobre el presente texto.

Para hacer valer la garantía, el consumidor deberá presentar: 1) Producto, 2) Comprobante de compra (factura o ticket) y 3) Embalaje original.

Información Regional: Para conocer el plazo específico de la garantía en su país y la información de contacto del representante local, por favor visite nuestro sitio web en **www.foxbox.com.ar/garantia**

Responsable de la garantía en Latinoamérica

Bizbox S.A.S. – CUIT 30-71589323-8
Dirección: Andrés María Ampere 6150, Ciudad de Córdoba, Argentina
Correo: **atencionalcliente@foxbox.com.ar**

Centros de servicio y condiciones ampliadas en **www.foxbox.com.ar/garantia**

foxbox®

ENERGY Series

PORT 10K

POWERBANK DE 10.000 mAh WIRELESS

MANUAL DE USUARIO

clic aquí | click here

ES ESPAÑOL | **EN** ENGLISH

www.foxbox.com.ar

ES
ESPAÑOL

Descripción del producto

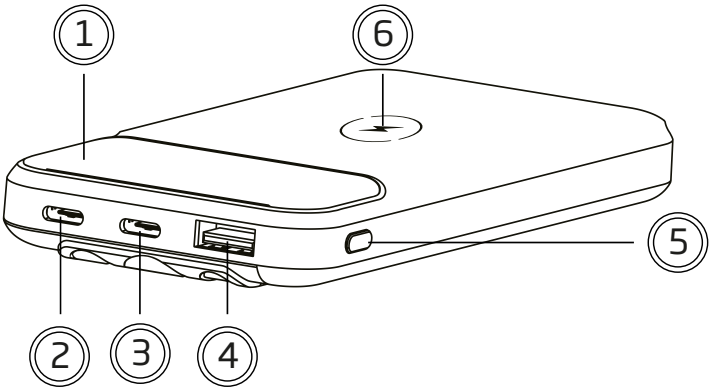

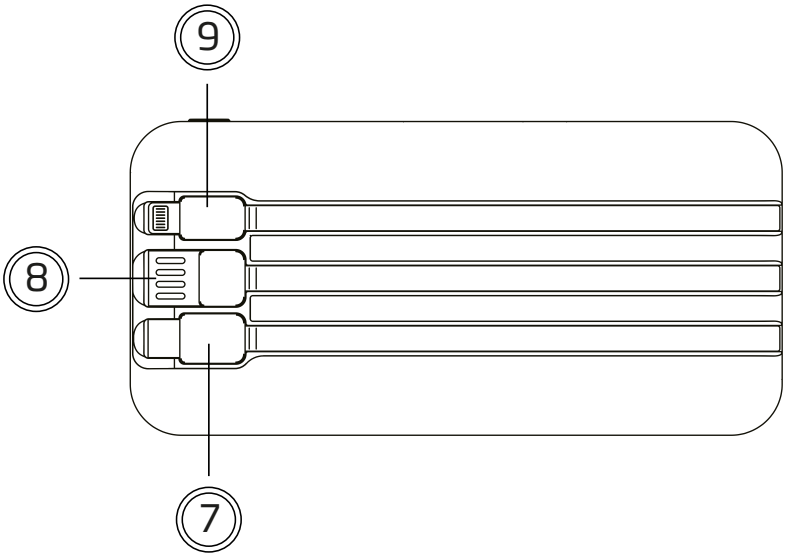

1. Pantalla digital LCD
2. Entrada USB-C1
3. Entrada y salida USB-C2
4. Salida USB -A
5. Botón de encendido
6. Salida inalambrica
7. Cable incorporado de carga rápida USB-C (salida)
8. Cable incorporado USB (entrada)
9. Cable incorporado lightning (salida)

Modo de uso

1. Conecte el cable USB-C (incluido) entre el power bank y un cargador de pared o adaptador de corriente (no incluido). La carga comenzará automáticamente. Se recomienda utilizar un cargador o adaptador PD22.5W para una carga óptima.

2. Cargue completamente el power bank antes de utilizarlo por primera vez. Si no lo va a usar con frecuencia, recárguelo al menos una vez cada tres meses para conservar su rendimiento.

3. Durante la carga, la pantalla digital parpadeará y mostrará el porcentaje de batería disponible. Si está activa la carga rápida, se encenderá el icono correspondiente. Una vez completamente cargado, la pantalla mostrará 100.
Si el porcentaje mostrado no coincide con el nivel real de batería, utilice el dispositivo hasta que marque 00, luego cárguelo completamente hasta 100. Tras realizar de 2 a 3 ciclos completos de descarga y carga, la pantalla indicará con mayor precisión el nivel real de carga.

Modos de carga del dispositivo

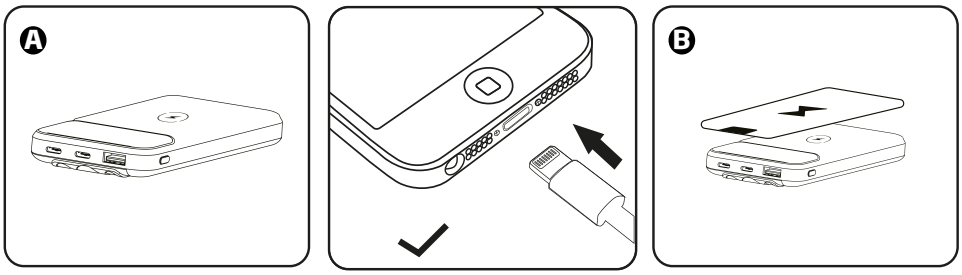

A. Carga con cables

Pulse el botón de encendido; la pantalla digital se encenderá. Luego conecte el cable de carga entre el cargador y el dispositivo.
El cable USB-C integrado y el cable Lightning permiten cargar directamente un dispositivo después de encenderlo.
Durante la carga, la pantalla digital permanecerá encendida.

B. Carga inalambrica

Coloque el dispositivo en el centro de la zona de carga y pulsá el botón de encendido. La pantalla digital se mantendrá encendida y se iluminará el icono correspondiente, indicando que la carga está en curso.
Si se activa la carga rápida, también se encenderá el icono de carga rápida.
Nota: Asegurate de que el smartphone sea compatible con carga inalámbrica.

Solución de problemas

1. Si la pantalla digital no refleja correctamente el nivel real de la batería, se recomienda descargar el dispositivo hasta 00 y luego cargarlo completamente hasta 100. Después de 2 o 3 ciclos de descarga y carga, la pantalla mostrará el nivel real con mayor precisión.

2. Si al pulsar el botón de encendido la pantalla indica 00, significa que la batería está completamente descargada y debe recargarse de inmediato.

3. El power bank detecta automáticamente los dispositivos que necesitan carga. Si no hay ningún dispositivo conectado, se apagará automáticamente después de 30 segundos.

4. Si la carga por cable no funciona correctamente, es posible que el conector esté flojo por desgaste. En ese caso, se recomienda cambiar el cable de carga.

5. Durante el proceso de carga, el dispositivo puede calentarse debido a la alta corriente y resistencia, especialmente durante la carga inalámbrica. Para reducir la temperatura, se recomienda evitar el uso intensivo del celular o el GPS mientras se está cargando.

Precauciones

1. El cargador genera calor durante la carga. Cargar siempre en un área bien ventilada y preferentemente al aire libre.

2. No cargar debajo de almohadas, mantas, ropa o sobre superficies inflamables. Mantener alejado del calor, la luz solar directa, gases combustibles, humedad, agua u otros líquidos.

3. No desmontar, abrir, calentar en microondas, incinerar, pintar ni insertar objetos extraños en el power bank.

4. No cortocircuitar el power bank ni guardarlo en un lugar donde pueda entrar en contacto con objetos metálicos o conductores que puedan generar un cortocircuito.

5. No utilizar el cargador si ha estado en contacto con agua o si presenta daños visibles. Esto podría provocar descargas eléctricas, explosiones o lesiones.

6. Mantener el cargador seco en todo momento para evitar cortocircuitos u otros daños a sus componentes electrónicos.

7. Evitar el uso cerca de fuentes de calor o en ambientes con temperaturas extremas. No utilizar si la temperatura ambiente supera los 45°C o desciende por debajo de 0°C.

Especificaciones de producto

Material: ABS
Display de % de batería: Sí
Colores: Negro
Batería: 10.000mAh
Potencia máxima: 22.5W
Carga Inalámbrica: Sí
Agarre Magnético: No
Carga rápida: Sí:
• USB-C: PD3.0
Cable Tipo-C: carga rápida PD3.0 (excepto iPhone 15/16)
• USB-A: QC3.0
Carga inalámbrica: Qi

Salidas:
• USB-C 2:
5V ⎓ 3A, 9V ⎓ 2.23A, 12V ⎓ 1.67A - carga rápida PD3.0
•USB-A:
5V ⎓ 3A, 9V ⎓ 2.23A, 12V ⎓ 1.67A, 10V ⎓ 2.25A - carga rápida QC3.0
•Cable Tipo-C:
5V ⎓ 3A, 9V ⎓ 2.23A, 12V ⎓ 1.67A - carga rápida PD3.0 excepto iPhone 15/16
•Cable Lightning:
5V ⎓ 2A - sin carga rápida
• Carga inalámbrica:
5W / 7.5W / 10W / 15W - carga rápida

Cables integrados:
•Cable Tipo-C:
5V ⎓ 3A, 9V ⎓ 2.23A, 12V ⎓ 1.67A - carga rápida PD3.0 excepto iPhone 15/16
•Cable Lightning:
5V ⎓ 2A - Sin carga rápida
•Cable USB-A:
5V ⎓ 3A, 9V ⎓ 2A, 12V ⎓ 1.5A - carga rápida QC3.0

Entradas:
•USB-C:
5V ⎓ 3A, 9V ⎓ 2A, 12V ⎓ 1.5A - carga rápida PD3.0
•USB-C 2:
5V ⎓ 3A, 9V ⎓ 2A, 12V ⎓ 1.5A - carga rápida PD3.0
•USB-A Cable:
5V ⎓ 3A, 9V ⎓ 2A, 12V ⎓ 1.5A - carga rápida QC3.0

EN
ENGLISH

Product description

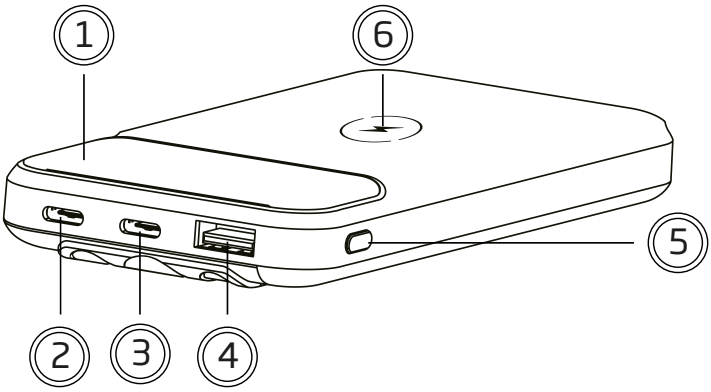

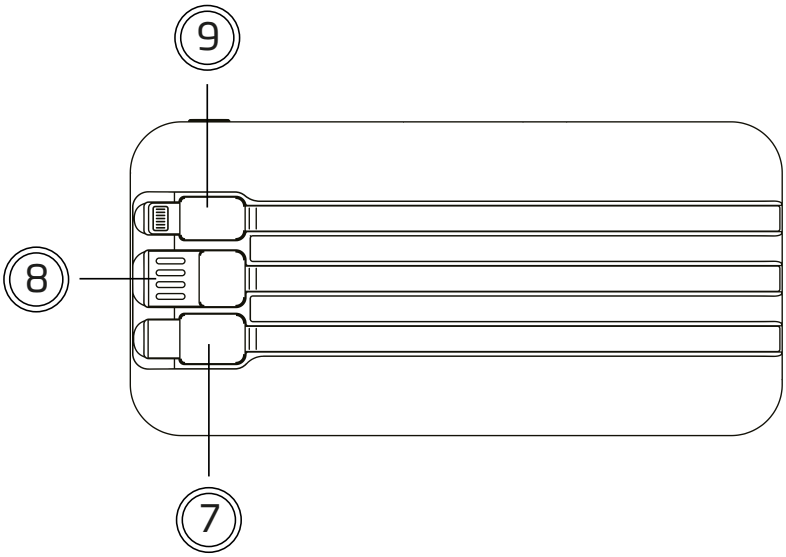

1. LCD digital screen
2. USB-C1 input
3. USB-C2 input and output
4. USB-A output
5. Power button
6. Wireless output
7. Built-in fast charging USB-C output cable
8. Built-in USB input cable
9. Built-in Lightning output cable

How to use

1. Connect the included USB-C cable between the power bank and a wall charger or power adapter (not included). Charging will start automatically. It is recommended to use a PD22.5W charger or adapter for optimal charging performance.

2. Fully charge the power bank before using it for the first time. If you do not use it frequently, recharge it at least once every three months to maintain performance.

3. During charging, the digital screen will blink and display the current battery percentage. If fast charging is active, the corresponding icon will appear. Once fully charged, the screen will display 100.
If the displayed percentage does not match the actual battery level, use the device until it reads 00, then fully recharge it to 100. After 2 to 3 full charge and discharge cycles, the screen will more accurately reflect the true battery level.

Device Charging Modes

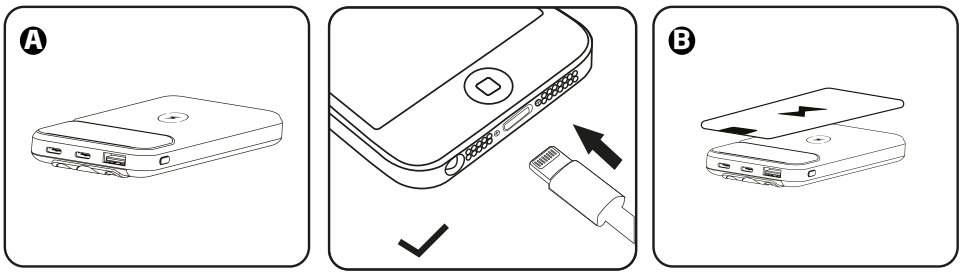

A. Charging with Cables

Press the power button; the digital screen will turn on. Then connect the charging cable between the charger and the device.
The integrated USB-C cable and Lightning cable allow direct charging of a device after powering on.
During charging, the digital screen will remain lit.

B. Wireless Charging

Place the device in the center of the charging area and press the power button. The digital screen will stay on, and the corresponding icon will light up, indicating that charging is in progress.
If fast charging is activated, the fast-charging icon will also light up.
Note: Make sure the smartphone is compatible with wireless charging.

Troubleshooting

1. If the digital screen does not accurately reflect the actual battery level, it is recommended to fully discharge the device to 00 and then charge it completely to 100. After 2 or 3 full charge and discharge cycles, the screen will display the battery level more accurately.

2. If the screen shows 00 when pressing the power button, it means the battery is completely discharged and needs to be recharged immediately.

3. The power bank automatically detects devices that need charging. If no device is connected, it will automatically shut off after 30 seconds

4. If wired charging does not work properly, the connector may be loose due to wear. In that case, it is recommended to replace the charging cable.

5. During charging, the device may become warm due to high current and resistance, especially during wireless charging. To reduce the temperature, avoid heavy smartphone usage or GPS while charging.

Precautions

1. The charger generates heat during charging. Always charge in a well-ventilated area, preferably outdoors.

2. Do not charge under pillows, blankets, clothing, or on flammable surfaces. Keep away from heat, direct sunlight, combustible gases, moisture, water, or other liquids.

3. Do not disassemble, open, microwave, incinerate, paint, or insert foreign objects into the power bank.

4. Do not short-circuit the power bank or store it where it may come into contact with metal objects or conductors that could cause a short circuit.

5. Do not use the charger if it has been exposed to water or shows visible damage. This could lead to electric shock, explosion, or injury.

6. Keep the charger dry at all times to avoid short circuits or damage to its electronic components.

7. Avoid using near heat sources or in environments with extreme temperatures. Do not use if ambient temperature exceeds 45°C or drops below 0°C.

ENERGY Series

PORT 10K

POWERBANK DE 10.000 mAh WIRELESS

EN
ENGLISH

Product Specifications

Material: ABS
Battery % Display: Yes
Color: Black
Battery Capacity: 10.000mAh
Maximum Output Power: 22.5W
Wireless Charging: Yes
Magnetic Grip: No
Fast Charging: Yes
• USB-C: PD3.0
Type-C Cable: fast charging PD3.0 (except iPhone 15/16)
• USB-A: QC3.0
Wireless Charging: Qi

Outputs:
• USB-C 2:
5V ⎓ 3A, 9V ⎓ 2.23A, 12V ⎓ 1.67A - PD3.0 fast charge
•USB-A:
5V ⎓ 3A, 9V ⎓ 2.23A, 12V ⎓ 1.67A, 10V ⎓ 2.25A - QC3.0 fast charge
•Type-C Cable:
5V ⎓ 3A, 9V ⎓ 2.23A, 12V ⎓ 1.67A - PD3.0 fast charge (except iPhone 15/16)
•Lightning Cable:
5V ⎓ 2A - no fast charging
• Wireless Charging:
5W / 7.5W / 10W / 15W - fast charge

Integrated Cables:
•Type-C Cable:
5V ⎓ 3A, 9V ⎓ 2.23A, 12V ⎓ 1.67A - PD3.0 fast charge (except iPhone 15/16)
•Lightning Cable:
5V ⎓ 2A - no fast charging
•USB-A Cable:
5V ⎓ 3A, 9V ⎓ 2A, 12V ⎓ 1.5A - QC3.0 fast charge

Inputs:
•USB-C:
5V ⎓ 3A, 9V ⎓ 2A, 12V ⎓ 1.5A - PD3.0 fast charge
•USB-C 2:
5V ⎓ 3A, 9V ⎓ 2A, 12V ⎓ 1.5A - PD3.0 fast charge
•USB-A Cable:
5V ⎓ 3A, 9V ⎓ 2A, 12V ⎓ 1.5A - QC3.0 fast charge

foxbox®

ENERGY Series

PORT 20K

POWERBANK DE 20.000 mAh

MANUAL DE USUARIO

clic aquí | click here

ES ESPAÑOL | **EN** ENGLISH

www.foxbox.com.ar

ES
ESPAÑOL

Descripción del producto

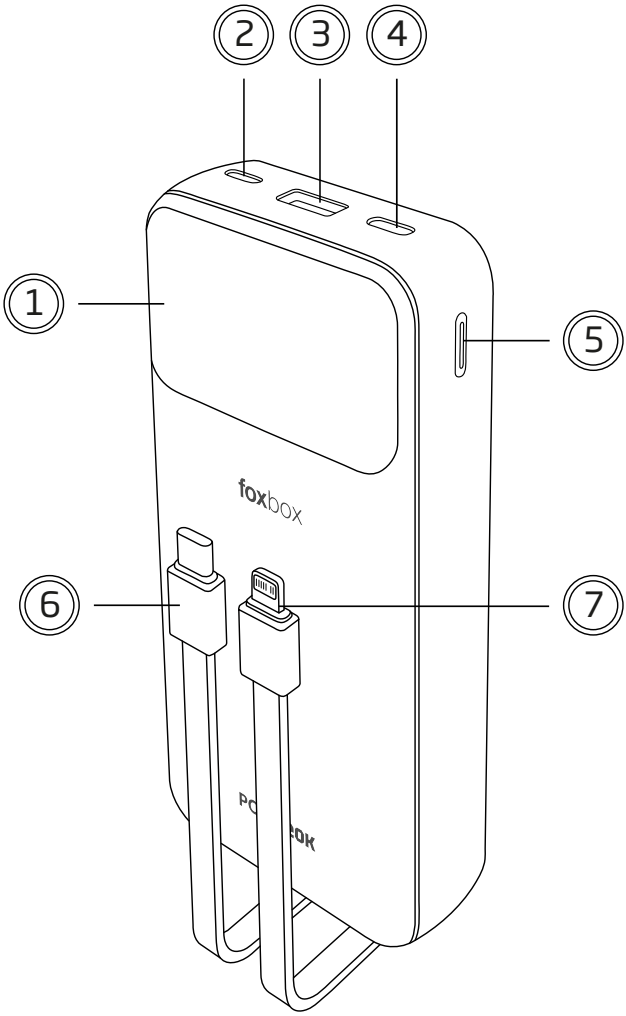

1. Pantalla digital LCD
2. Entrada 1 puerto Lightning
3. Salida 1 puerto USB-A
4. Entrada 2 y salida 2 puerto USB-C
5. Botón de encendido/apagado
6. Salida 3 cable Tipo-C
7. Salida 4 cable Lightning

Modo de uso

1. Para cargar la power bank, conecte un adaptador de corriente USB (o, en su defecto, una computadora) al puerto USB-C o Lightning del dispositivo. Al realizar esta conexión, la carga comenzará automáticamente. Es recomendable utilizar un adaptador con entrada AC 100V–240V, que asegure una alimentación estable y segura para el dispositivo.

2. Cargue completamente el power bank antes de utilizarlo por primera vez. Si no lo va a usar con frecuencia, recárguelo al menos una vez cada tres meses para conservar su rendimiento.

3. Durante la carga, la pantalla digital parpadeará y mostrará el porcentaje de batería disponible. Si está activa la carga rápida, se encenderá el icono correspondiente. Una vez completamente cargado, la pantalla mostrará 100.
Si el porcentaje mostrado no coincide con el nivel real de batería, utilice el dispositivo hasta que marque 00, luego cárguelo completamente hasta 100. Tras realizar de 2 a 3 ciclos completos de descarga y carga, la pantalla indicará con mayor precisión el nivel real de carga.

Información adicional de uso

Este dispositivo es compatible con una amplia variedad de productos digitales que cuenten con puertos de carga estándar, incluyendo teléfonos móviles, reproductores MP3/MP4, dispositivos Bluetooth, algunas tabletas y computadoras. Solo es necesario conectar el cable correspondiente para iniciar la carga.

La power bank puede ser utilizada como fuente de alimentación para cualquier equipo que utilice una entrada USB, siendo compatible con la mayoría de los modelos actuales del mercado.

Además, incorpora un chip IC inteligente que brinda protección contra sobrecarga, descarga excesiva y cortocircuitos, asegurando una operación segura en todo momento. También ofrece soluciones avanzadas de gestión de energía, con una sincronización estable y eficiente entre el hardware y el software del dispositivo, lo que optimiza el proceso de carga y protege tus equipos conectados.

Modos de carga del dispositivo

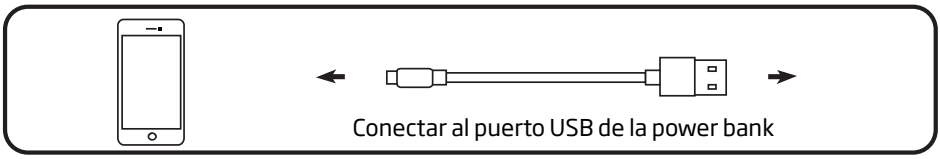

A. Energía móvil para otros dispositivos

Para cargar otros dispositivos utilizando la power bank, conecte un cable USB al puerto de salida USB del banco de energía. Luego, enchufe el otro extremo del cable al dispositivo que deseás cargar.
Asegurate de utilizar un cable compatible y conectar correctamente ambos extremos.

Problemas comunes y soluciones

1. Incompatibilidad con algunos dispositivos móviles

Debido a las diferencias en los diseños de circuitos de carga entre marcas y modelos de teléfonos, es posible que algunos dispositivos no sean compatibles con ciertos cables de datos genéricos. En particular, modelos como los de la marca Nokia podrían presentar inconvenientes. En estos casos, se recomienda utilizar un cable adaptado o alternativo que garantice compatibilidad.

2. El dispositivo no se puede cargar

•Verifique que el adaptador de corriente utilizado sea el adecuado.
•Asegúrese de que el cable y los conectores estén en buen estado y bien conectados.
•Se recomienda utilizar un adaptador de marca reconocida para garantizar una carga segura y eficiente.

3. La power bank no carga otros dispositivos

•Confirme que el nivel de batería del la power bank no sea demasiado bajo. Si es así, cárguelo completamente antes de usarlo.
•Verifique que el voltaje de salida de loa power bank sea compatible con el dispositivo a cargar.
•Asegúrese de que el método de conexión sea el correcto y que el cable no esté dañado.

Especificaciones de producto

Material: ABS
Display de % de batería: Sí
Colores: Negro y Blanco
Batería: 20.000mAh
Potencia máxima: 22.5W
Carga Inalámbrica: No
Agarre Magnético: No
Carga rápida: Sí
• Puerto USB-A: QC3.0 22.5
• Puerto USB-C: PD3.0 20W
• Cable Tipo-C:
QC2.0 / QC3.0 / AFC /FCP/ SCP, salvo iPhone 15 y 16 (compatibles con este cargador, pero no admiten carga rápida)

Salidas:
• Puerto USB-C:
5V⎓3.1A, 5V⎓2.4A, 9V⎓2.22A, 12V⎓1.67A (Potencia máxima 20W) - Carga rápida PD3.0
•Puerto USB-A:
5V⎓4.5A, 5V⎓3A, 9V⎓2A, 12V⎓1.5A (Potencia máxima 22.5W) - Carga rápida QC3.0
•Cable Tipo-C:
5V⎓4.5A, 5V⎓3A, 9V⎓2A, 12V⎓1.5A (Potencia máxima 22.5W) - Carga rápida QC2.0 / QC3.0 / AFC /FCP/ SCP, salvo para iPhone 15 y 16 (compatibles con este cargador, pero no admiten carga rápida)
•Cable Lightning:
5V⎓2A (Potencia máxima 10W) - Sin carga rápida

Cables integrados:
•Cable Tipo-C:
5V⎓4.5A, 5V⎓3A, 9V⎓2A, 12V 1.5A (Potencia máxima 22.5W) - Carga rápida QC2.0 / QC3.0 / AFC /FCP/ SCP, salvo para iPhone 15 y 16 (compatibles con este cargador, pero no admiten carga rápida)
•Cable Lightning:
5V⎓2.4A (Porencia máxima 10W) - Sin carga rápida

Entradas:
•Puerto Lightning:
5V⎓2A, 9V⎓2A, 12V⎓1.5A - Carga rápida
•Puerto USB-C 2:
5V⎓2.5A, 9V⎓2A, 12V⎓1.5A - Carga rápida

EN
ENGLISH

ENERGY Series

PORT 20K

POWERBANK DE 20.000 mAh

EN
ENGLISH

Product description

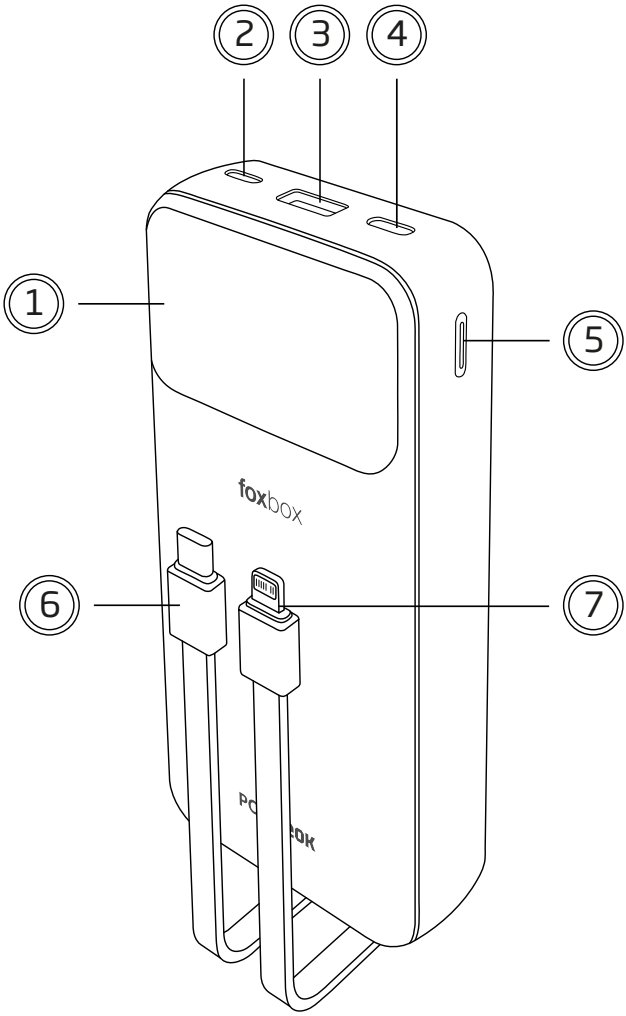

1. LCD Digital Display
2. Input 1: Lightning Port
3. Output 1: USB-A Port
4. Input 2 & Output 2: USB-C Port
5. Power On/Off Button
6. Output 3: Built-in Type-C Cable
7. Output 4: Built-in Lightning Cable

How to use

1. To charge the power bank, connect a USB power adapter (or, alternatively, a computer) to the device's USB-C or Lightning port. Once connected, charging will begin automatically. It is recommended to use an adapter with an AC input of 100V–240V to ensure a stable and safe power supply.

2. Fully charge the power bank before using it for the first time. If you do not plan to use it frequently, recharge it at least once every three months to maintain optimal performance.

3. While charging, the digital display will flash and show the current battery percentage. If fast charging is active, the corresponding icon will appear. Once fully charged, the display will show 100%.
If the displayed percentage does not match the actual battery level, use the device until it reads 00, then fully recharge it to 100%. After 2 to 3 full discharge and charge cycles, the display will more accurately reflect the real battery level.

Additional Usage Information

This device is compatible with a wide variety of digital products that feature standard charging ports, including mobile phones, MP3/MP4 players, Bluetooth devices, and some tablets and computers. Simply connect the appropriate cable to begin charging.

The power bank can be used as a power source for any device with a USB input, making it compatible with most current models on the market.

In addition, it features an intelligent IC chip that provides protection against overcharging, over-discharging, and short circuits, ensuring safe operation at all times. It also offers advanced power management solutions, with stable and efficient synchronization between the device's hardware and software, optimizing the charging process and protecting your connected devices.

Device Charging Modes

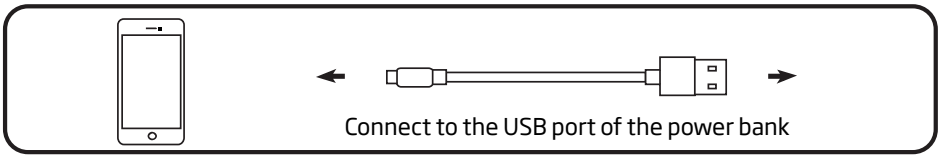

A. Mobile Power for Other Devices

To charge other devices using the power bank, connect a USB cable to the power bank's USB output port. Then, plug the other end of the cable into the device you want to charge.
Make sure to use a compatible cable and connect both ends properly.

Common Issues and Solutions

1. Incompatibility with some mobile devices

Due to differences in charging circuit designs across brands and models, some devices may not be compatible with certain generic data cables. For example, some Nokia models may experience issues. In such cases, it is recommended to use an adapted or alternative cable that ensures compatibility.

2. Device does not charge

•Make sure the power adapter being used is suitable.
•Check that the cable and connectors are in good condition and properly connected.
•It is recommended to use a branded adapter to ensure safe and efficient charging.

3. The power bank does not charge other devices

•Confirm that the power bank battery is not too low. If so, fully recharge it before use.
•Verify that the power bank's output voltage is compatible with the device being charged.
•Ensure the correct connection method is being used and that the cable is not damaged.

ENERGY Series

PORT 20K

POWERBANK DE 20.000 mAh

EN
ENGLISH

Product Specifications

Material: ABS
Battery % Display: Yes
Colors: Black and White
Battery Capacity: 20.000mAh
Maximum Output Power: 22.5W
Wireless Charging: No
Magnetic Grip: No
Fast Charging: Yes
•USB-A Port: QC3.0 22.5
•USB-C Port: PD3.0 20W
•Type-C Cable:
Supports QC2.0 / QC3.0 / AFC / FCP / SCP (except iPhone 15 and 16 – compatible, but not fast charging supported)

Outputs:
• USB-C Port:
5V⎓3.1A, 5V⎓2.4A, 9V⎓2.22A, 12V⎓1.67A (Max 20W) - PD3.0 Fast Charge
•USB-A Port:
5V⎓4.5A, 5V⎓3A, 9V⎓2A, 12V⎓1.5A (Max 22.5W) - QC3.0 Fast Charge
•Type-C Cable:
5V⎓4.5A, 5V⎓3A, 9V⎓2A, 12V⎓1.5A (Max 22.5W) - Fast charging via QC2.0 / QC3.0 / AFC / FCP / SCP
(except iPhone 15 and 16 – compatible, but not fast charging supported)
•Lightning Cable:
5V⎓2A (Max 10W) - No fast charging

Integrated Cables:
•Type-C Cable:
5V⎓4.5A, 5V⎓3A, 9V⎓2A, 12V 1.5A (Max 22.5W) - Fast charging via QC2.0 / QC3.0 / AFC / FCP / SCP
(except iPhone 15 and 16 – compatible, but not fast charging supported)
•Lightning Cable:
5V⎓2.4A (Max 10W) - No fast charging

Inputs:
•Lightning Port:
5V⎓2A, 9V⎓2A, 12V⎓1.5A - Fast Charge
•USB-C 2 Port:
5V⎓2.5A, 9V⎓2A, 12V⎓1.5A - Fast Charge