foxbox®

WARP Series

NYXIA 60

PARLANTE INALÁMBRICO

MANUAL DE USUARIO

clic aquí | click here

ES ESPAÑOL | **EN** ENGLISH

www.foxbox.com.ar

ES
ESPAÑOL

WARP Series

NYXIA 60

PARLANTE INALÁMBRICO

ES
ESPAÑOL

Descripción del producto

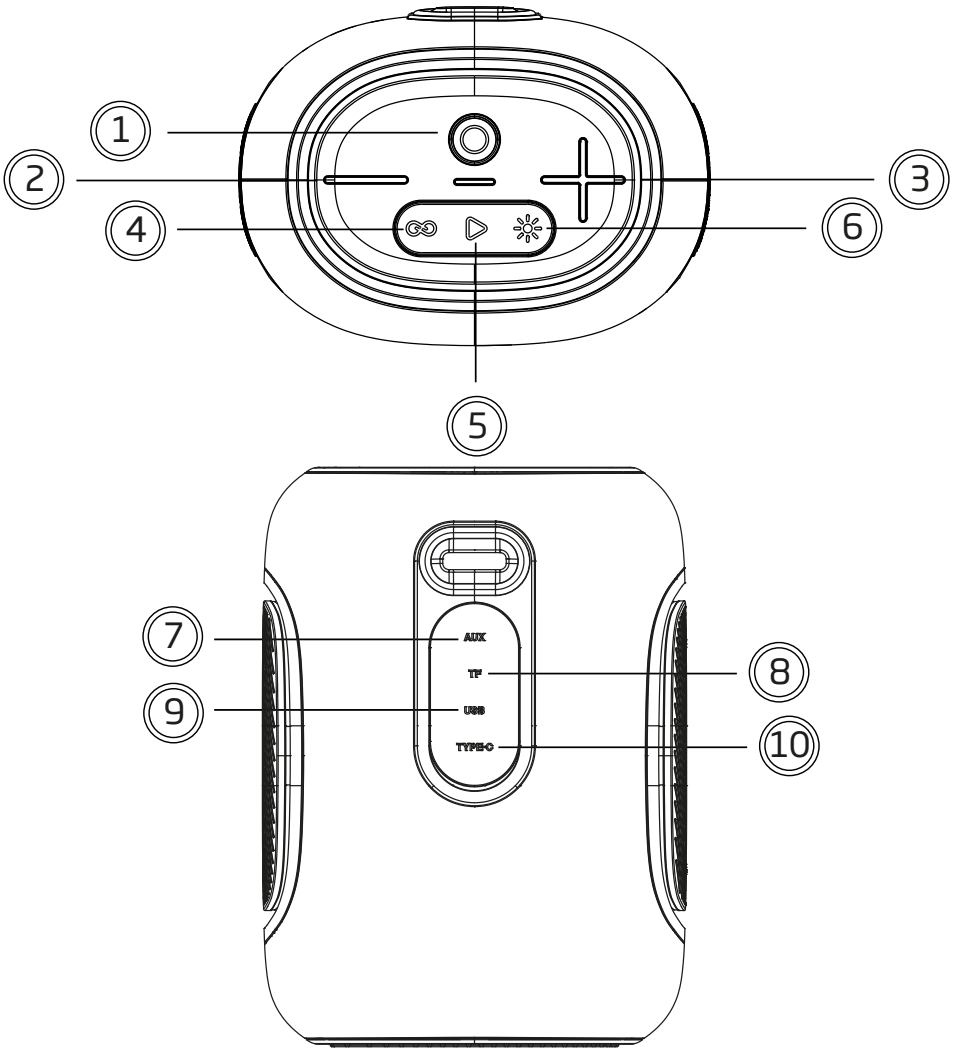

1. Botón de encendido/apagado
2. Bajar el volumen
3. Subir el volumen
4. Botón de emparejamiento
5. Botón Reproducir/Pausar
6. Botón de luces
7. Puerto AUX
8. Puerto para tarjeta TF
9. Puerto USB
10. Puerto de carga Tipo-C

WARP Series

NYXIA 60

PARLANTE INALÁMBRICO

ES
ESPAÑOL

Modo de Uso

1. Mantenga presionado el botón de encendido durante 3 segundos para encender el dispositivo; se escuchará una indicación de voz. Para apagarlo, mantenga presionado el mismo botón durante 3 segundos nuevamente.

2. Active el Bluetooth en su dispositivo y seleccione "FOXBOX | NYXIA 60" en la lista de dispositivos disponibles para completar la conexión.

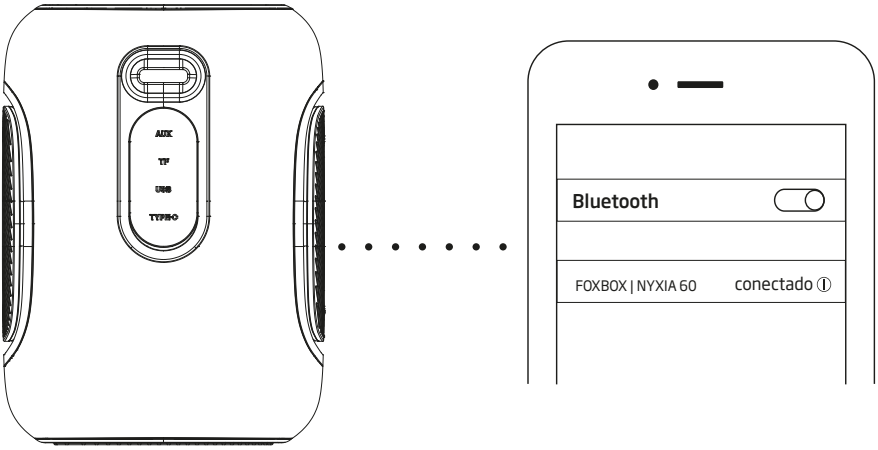

3. Instrucciones de reproducción

Modo búsqueda Bluetooth: la luz blanca parpadea rápidamente
Modo emparejamiento Bluetooth: la luz blanca permanece fija
Modo reproducción: la luz blanca parpadea lentamente

4. Indicador de carga:

Durante el proceso de carga, se encenderán cuatro luces en forma de "corriente de agua". Cuando la batería esté completamente cargada, las cuatro luces permanecerán encendidas de forma continua.

5. Indicaciones por voz:
Al encender o apagar el altavoz, se reproduce una indicación de voz. Cuando el volumen alcanza el nivel máximo, se emite una alerta de voz; en cambio, al llegar al volumen mínimo, no se genera ninguna alerta. Si la batería está muy baja, también se reproducirá una advertencia de batería baja.

6. Cambio de modo:
Por defecto, el altavoz se inicia en modo Bluetooth. Secuencia de cambio de modo es la siguiente:

modo Bluetooth - modo tarjeta TF - modo USB - modo AUX

El altavoz dará prioridad automática al dispositivo que se haya insertado.

7. Requisitos de volumen:
El volumen predeterminado al encender es del 70%.

8. Función de ahorro de energía:
Apagado automático tras 15 minutos sin uso.

9. Instrucciones para TWS (Conexión dual):
Con ambos altavoces encendidos, presione el botón de emparejamiento TWS en uno de ellos. Escuchará un “beep” que indica el inicio de la búsqueda. Una vez emparejados correctamente, sonará un tono de confirmación de conexión.

WΔRP Series

NYXIΛ 60

PARLANTE INALÁMBRICO

ES
ESPAÑOL

Instructiones de uso

1. Encender / Apagar
Mantenga pulsado el botón de “Encendido/Apagado” durante 3 segundos.

2. Volumen:
Vol +: pulse el botón "+" una vez.
Vol -: pulse el botón "-" una vez.

3. Botón de emparejamiento
Pulse el “botón de de emparejamiento " para iniciar o salir del modo de emparejamiento, y al mantenerlo presionado, cambiar entre los distintos modos de funcionamiento del altavoz.

4. Botón Reproducir/Pausar
Pulse el botón Reproducir/Pausar una vez para reproducir o pausar la música, manténgalo presionado para salir o reconectarse al Bluetooth, y presione dos veces para volver al modo Bluetooth.

5. Botón de luces:
Pulse el botón de iluminación una vez para cambiar el modo de luces, o manténgalo presionado para encenderlas o apagarlas.

6. Puerto para tarjeta TF
Al insertar una tarjeta TF, el altavoz activa automáticamente el modo de reproducción TF por defecto.

7. Puerto AUX
Al insertar un cable AUX, el altavoz cambia automáticamente al modo AUX.

8. Puerto USB
Al insertar una memoria USB, el altavoz activa automáticamente el modo de reproducción USB.

9. Puerto de carga Tipo-C
Conector de carga: Al conectar el cable Tipo-C, el dispositivo comenzará a cargarse automáticamente.

Solución de problemas:

1. Apagado automático:
Cuando la batería está baja, se activa la protección automática.
Se recomienda cargar el dispositivo durante 4 horas antes de volver a utilizarlo.

2. No se puede reproducir música:
El reproductor no reconoce la ruta de almacenamiento del archivo musical.
Asegúrese de guardar los archivos en el directorio raíz del dispositivo de almacenamiento.

3. No hay sonido al conectar a la computadora:
Es posible que la interfaz de audio esté configurada incorrectamente.
Verifique y seleccione el puerto de salida de audio correcto.

4. No hay sonido al conectar a la computadora:
Apague el dispositivo y vuelva a intentarlo después de reiniciarlo.

5. Reinicio:
Si el equipo se comporta de forma anormal, mantenga presionado el botón de encendido durante 8 segundos para restablecerlo.

Especificaciones de producto

Nombre de búsqueda de Bluetooth: **FOXBOX | NYXIA 60**
Bluetooth versión: V5.3
Material: Plástico
Luces LED: Sí, de colores
Colores: Negro, Azul, Gris y Verde
Distancia de transmisión: 10m
Capacidad de batería: 4000mah (2.000mAh*2)
Tiempo de uso máximo: 6hs
Tiempo de carga: 5 horas
Tiempo en stand by: 180 días
Frecuencia: 80Hz-20Khz
Ecualizador: No
Llamada manos libres BT: Sí
Función de Powerbank: No
Conexiones: Entrada Tipo-C, Tarjeta TF, Entrada auxiliar
Entrada: Tipo-C, 5V⎓1A

EN
ENGLISH

WARP Series

NYXIA 60

PARLANTE INALÁMBRICO

EN
ENGLISH

Product description

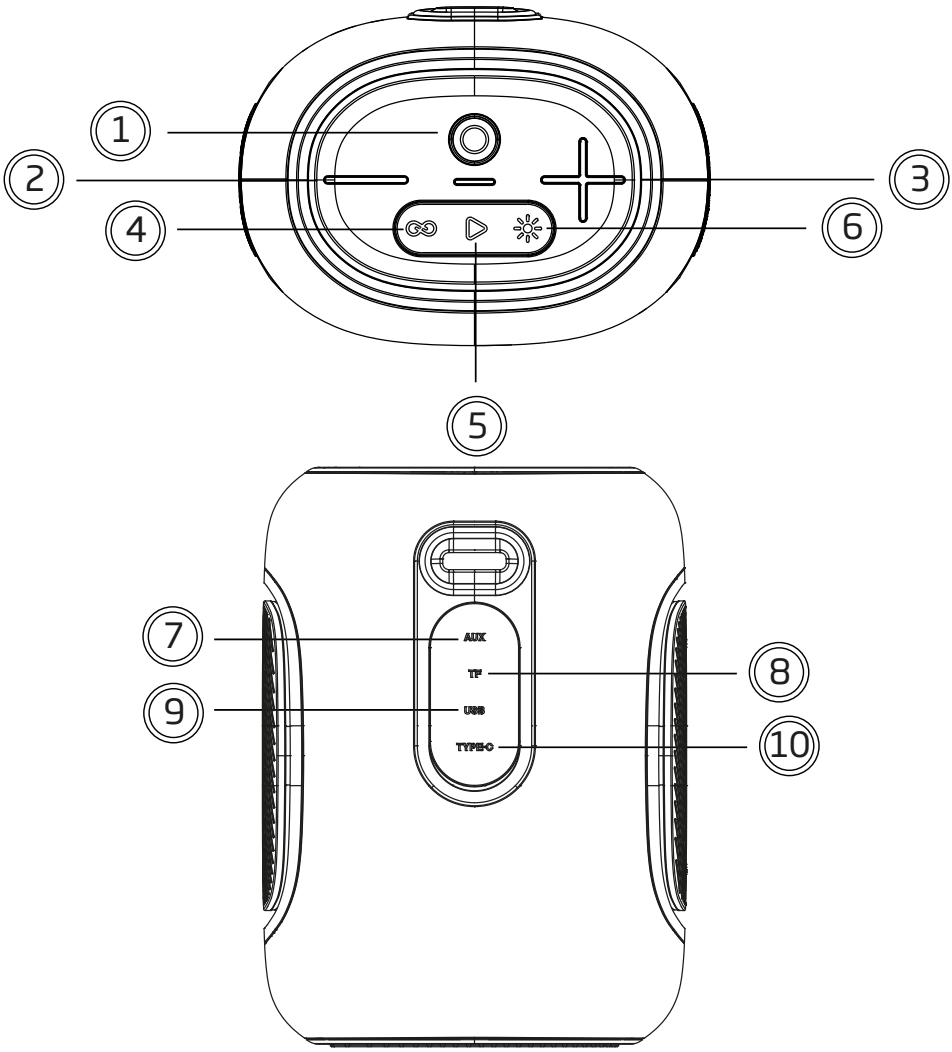

1. Power On/Off button
2. Volume Down
3. Volume Up
4. Pairing button
5. Play/Pause button
6. Light button
7. AUX port
8. TF card slot
9. USB port
10. Type-C charging port

How to Use

1. Press and hold the power button for 3 seconds to turn on the device; a voice prompt will be heard. To turn it off, press and hold the same button for another 3 seconds.

2. Enable Bluetooth on your device and select “FOXBOX | NYXIA 60” from the list of available devices to complete the connection.

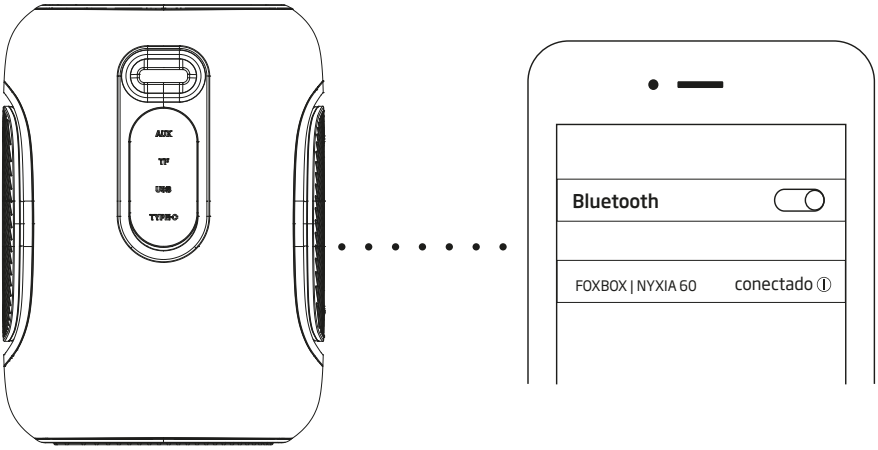

3. Playback Indicators

Bluetooth searching mode: white light flashes rapidly.
Bluetooth pairing mode: white light stays solid.
Playback mode: white light flashes slowly.

4. Charging Indicator

While charging, four lights will turn on in a “flowing water” pattern. When fully charged, all four lights will remain steadily lit.

5. Voice Prompts:
When turning the speaker on or off, a voice prompt will play. When the volume reaches its maximum level, a voice alert will sound; however, no alert is given at minimum volume. A low battery warning will also be played when the battery level is critically low.

6. Mode Switching:
By default, the speaker starts in Bluetooth mode.
The mode switch sequence is as follows:

Bluetooth mode - TF card mode - USB mode - AUX mode

The speaker will automatically prioritize the device that is inserted.

7. Volume Requirements:
The default volume level when powered on is 70%.

8. Power-Saving Function:
The speaker will automatically power off after 15 minutes of inactivity.

9. TWS Instructions (Dual Connection):
With both speakers turned on, press the TWS pairing button on one of them. A “beep” will indicate that pairing mode has started. Once successfully paired, a confirmation tone will sound.

WΔRP Series

NYXIΛ 60

PARLANTE INALÁMBRICO

EN
ENGLISH

Instructions for Use

1. Power On / Off
Press and hold the “Power” button for 3 seconds.

2. Volume:
Vol +: Press the "+" button once.
Vol -: Press the "-" button once.

3. Pairing Button
Press the “Pairing” button to enter or exit pairing mode. Press and hold it to switch between the speaker’s operating modes.

4. Play/Pause Button
Press the Play/Pause button once to play or pause music. Press and hold to disconnect or reconnect Bluetooth. Double-press to return to Bluetooth mode.

5. Light Button
Press the light button once to change the light mode, or press and hold to turn the lights on or off.

6. TF Card Slot
When a TF card is inserted, the speaker will automatically switch to TF playback mode by default.

7. AUX Port
When an AUX cable is inserted, the speaker automatically switches to AUX mode.

8. USB Port
When a USB flash drive is inserted, the speaker automatically switches to USB playback mode.

9. Type-C Charging Port
Charging connector: When the Type-C cable is connected, the device will begin charging automatically.

Troubleshooting:

1. Automatic Shutdown:
When the battery is low, automatic protection is activated.
It is recommended to charge the device for 4 hours before using it again.

2. Music Won't Play:
The player does not recognize the storage path of the music file.
Make sure the files are saved in the root directory of the storage device.

3. No sound when connected to the computer:
The audio interface may be incorrectly configured.
Check and select the correct audio output port.

4. No Sound When Connected to a Computer:
Turn off the device and try again after restarting it.

5. Reset:
If the device behaves abnormally, press and hold the power button for 8 seconds to reset it.

Product Specifications

Bluetooth search name: **FOXBOX | NYXIA 60**
Bluetooth version: V5.3
Material: Plastic
LED lights: Yes, multicolor
Colors: Black, Blue, Gray, and Green
Transmission range: 10 m
Battery capacity: 4000mAh (2,000mAh × 2)
Maximum usage time: 6 hours
Charging time: 5 hours
Standby time: 180 days
Frequency: 80Hz–20KHz
Ecualizador: No
Hands-free calling (BT): Yes
Powerbank function: No
Connections: Type-C input, TF card slot, AUX input
Input: Type-C, 5V⎓1A